Зворотні клапани серії SCV30

Особливості

- Номінальний тиск до 3000 ф./кв.д. надл. (206 бар) при 70°F (21°C).
- Номінальна температура до 375°F (191°C) зі стандартним ущільнювальним кільцем FKM.
- Вибір матеріалів: Стандарт S316 і латунь.
- Можливі тиски спрацювання : 1/3, 1, 3, 10, 25, 50 ф./кв.д.
- Відстежуваність номеру плавки.
- Кожен клапан проходить 100% заводських випробувань на розтріскування та повторне ущільнення.

Особливості
- Забезпечує газонепроникність клапана

Фіксовані тиски спрацювання
- Від 1/3 до 50 ф./кв.д.

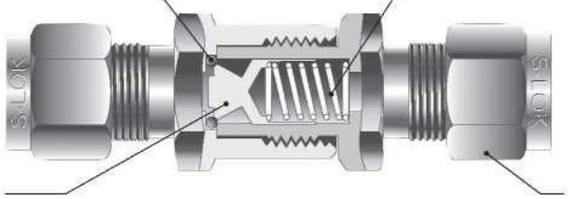

Задній тарілчастий стопер
- Мінімізує напругу пружини

Різні кінцеві з'єднання
- включають трубні фітинги S-LOK
- Зовнішня/внутрішня різьба NPT і ISO

Технічні дані

Серія клапанів	SCV1, SCV2, SCV3, SCV4	SCV5, SCV6
Макс. Робочий тиск при 70°F (21°C)	SS316 і латунь: 3000 ф./кв.д. (206 бар)	SS316 : 2000 ф./кв.д. (137 бар) Латунь: 1500 ф./кв.д. (103 бар)
Діапазон робочих температур	FKM : від -10°F до 375°F (від -23°C до 190°C) NBR: від -4°F до 221°F (від -20°C до 105°C)	
Номінальний тиск спрацювання	1/3, 1, 3, 10, 25, 50 ф./кв.д.	

Тиск спрацювання, повторного ущільнення та зворотний тиск

Тиск спрацювання

Тиск до клапана, при якому вимірюється потік.

Зворотний клапан спрацьовує, коли різниця тиску між входом і виходом досягає діапазону тиску спрацювання.

Тиск повторного ущільнення

Тиск після клапана, при якому зворотний клапан герметично закривається. Зворотні клапани, які мають вищий тиск спрацювання, можуть бути повторно герметично ущільнені за допомогою сили пружини. Тиск повторного ущільнення - це тиск у тому самому напрямку потоку, але нижчий за тиск спрацювання.

Зворотний тиск

Зворотні клапани, які мають тиск спрацювання 5 ф./кв.д. надл. (0,34 бар) і нижче, можуть не повертатися до герметичного ущільнення. Щоб натиснути на ущільнення і утворити герметичний контакт на додаток до сили пружини, може бути необхідним зворотний тиск.

Примітка

- Якщо зворотний клапан не запускається протягом певного періоду часу, для першого спрацювання може знадобитися тиск, що перевищує вказаний вище діапазон тиску спрацювання.
- Зворотні клапани призначені лише для регулювання спрямованого потоку. Тому зворотні клапани HANSUN ніколи не можна використовувати як запобіжні пристрої.

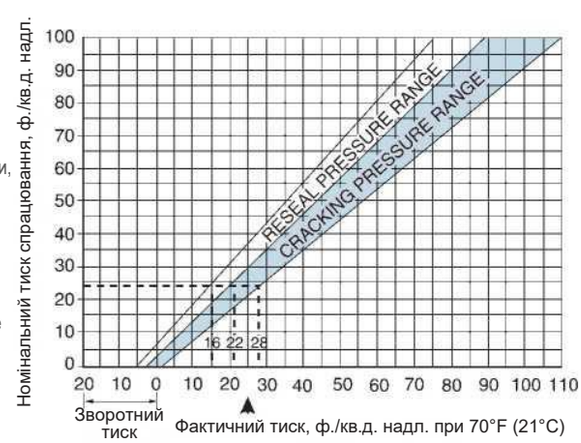

Матеріали конструкції

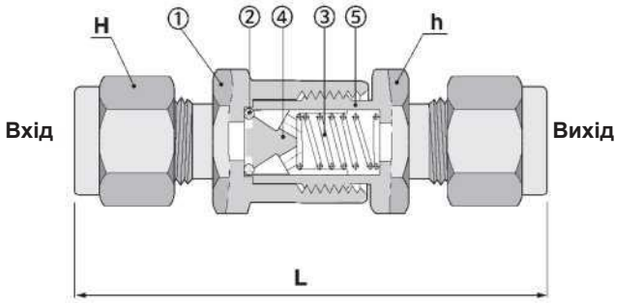

Пункт	Опис	Матеріали	
		SS316	Латунь
1	Корпус	SS316 / A479 або A276	Латунь
2	Конектор		
3	Тарілка		
4	Пружина	SS304	
5	Ущільн. кільце	FKM	

*мастило на основі силікону для тарілчастого клапана

Інформація для здійснення замовлення і розміри

Основний Номер для замовлення		Отвір мм (дюйми)	Cv	Кінцеві з'єднання Вхід/Вихід	Габарити (мм)		
					h	H	L
SCV1	S-2T	2,28 (0,09)	0,16	1/8" S-LOK	15,88 (5/8)	11,11 (7/16)	55,60 (2,19)
	M-2N	4,8 (0,19)	0,47	1/8" Зовн. NPT		-	44,40 (1,75)
	F-2N			1/8" Внутр. NPT		-	46,50 (1,83)
	S-4T			1/4" S-LOK		14,29 (9/16)	60,00 (2,36)
	S-6M			6 мм S-LOK		14,00	
	MS-4N4T			1/4" Зовн. NPT | 1/4" S-LOK		14,29 (9/16)	56,40 (2,22)
	M-4N			1/4" Зовн. NPT		-	53,40 (2,10)
SCV2	F-4N	7,1 (0,28)	1,48	1/4" Внутр. NPT	19,05 (3/4)	-	56,80 (2,24)
	S-6T			3/8" S-LOK		17,46 (11/16)	65,50 (2,58)
	S-10M			10 мм S-LOK		19,00	
	M-6N			3/8" Зовн. NPT		-	55,50 (2,19)
SCV3	F-6N	10,0 (0,39)	1,7	3/8" Внутр. NPT	22,22 (7/8)	-	63,80 (2,51)
	S-8T			1/2" S-LOK		22,22 (7/8)	80,20 (3,16)
	S-12M			12 мм S-LOK		22,00	
	M-8N			1/2" Зовн. NPT		-	74,40 (2,93)
SCV4	F-8N	13,5 (0,53)	2,6	1/2" Внутр. NPT	28,58 (1-1/8)	-	84,70 (3,33)
	S-10T			5/8" S-LOK		25,40 (1)	91,80 (3,61)
SCV5	S-12T	16,0 (0,63)	5,2	3/4" S-LOK	31,75 (1-1/4)	28,58 (1-1/8)	110,70 (4,35)
	M-12N			3/4" Зовн. NPT		-	105,30 (4,15)
	F-12N			3/4" Внутр. NPT		-	103,00 (4,06)
SCV6	S-16T	18,0 (0,71)	8,0	1" S-LOK	41,28 (1-5/8)	38,1 (1-1/2)	121,10 (4,77)
	M-16N			1" Зовн. NPT		-	116,20 (4,57)
	F-16N			1" Внутр. NPT		-	111,40 (4,39)

Спрацювання пружини, повторне ущільнення та зворотний тиск при 70°F (21°C)

Номінальний тиск спрацювання пружини		Діапазони тиску спрацювання				Тиск повторного ущільнення	
		Мін. тиск		Макс. тиск			
Ф./кв.д. надл.	бар	Ф./кв.д. надл.	бар	Ф./кв.д. надл.	бар	Ф./кв.д. надл.	бар
1/3	0,02	0	0	3	0,21	До 6	0,41
						Зворотний тиск	
1	0,07	0	0	4	0,28	До 5	0,34
						Зворотний тиск	
3	0,21	2	0,14	7	0,48	До 4	0,28
						Зворотний тиск	
10	0,69	7	0,48	15	1,03	3	0,21
25	1,72	20	1,38	30	2,07	17	1,17
50	3,45	40	2,76	60	4,14	35	2,41
75	5,17	60	4,14	90	6,2	53	3,65
100	6,89	80	5,51	120	8,27	70	4,82

Номінальні значення тиску та температури

Номінальні значення базуються на ущільнювальному кільці FKM у клапанах з нержавіючої сталі SS316 та ущільнювальному кільці NBR у латунних клапанах.

Серія	SCV1, SCV2 SCV3, SCV4		SCV5, SCV6	
Температура °F (°C)	Робочий тиск, ф./кв.д. надл. (бар)			
	SS316	Латунь	SS316	Латунь
від -10 (-23) до 100 (37)	3000 (206)	3000 (206)	2000 (137)	1500 (103)
200 (93)	2575 (177)	2600 (179)	1715 (118)	1300 (89)
250 (121)	2450 (168)	2405 (165)	1630 (112)	1250 (86)
300 (148)	2325 (160)	-	1545 (106)	-
375 (190)	2185 (150)	-	1450 (99,9)	-
400 (204)				